# Till Lokomotiv

Skala 1/1 M. Mått

NYDQVIST & HOLM
TROLLHÄTTAN.

| № | Benämning | Material | St. | Mod. № | Anm= | Vikt Rå | Vikt Färd. |
|---|---|---|---|---|---|---|---|
| 1 | Lagerkropp | Gj - järn | 2 | 9373 | | | |
| 2 | Öfverfall | " | 2 | 9374 | | | |
| 3 | 7/8" skruf | Sm. järn | 2 | | | | |
| 4 | Do | " | 2 | | | | |
| 5 | 7/8" Mutter | " | 4 | | | | |
| 6 | 5/8" Pinnbult | " | 8 | | | | |
| 7 | 5/8" Mutter | " | 8 | | | | |
| 8 | 5/8" Låsmutter | " | 8 | | | | |
| 9 | Smörjkoppsbock | mässing eller koppar | 2 | | lödes tillsammans | | |

| Best. № | Beställare | H | D | Anm= | MATERIAL FÖRT. № |
|---|---|---|---|---|---|
| 784 | G. B. jvg. | 120 | 62 | | |
| 910 | FJ-H-FRN JVG | 90 | 60 | | 78 |

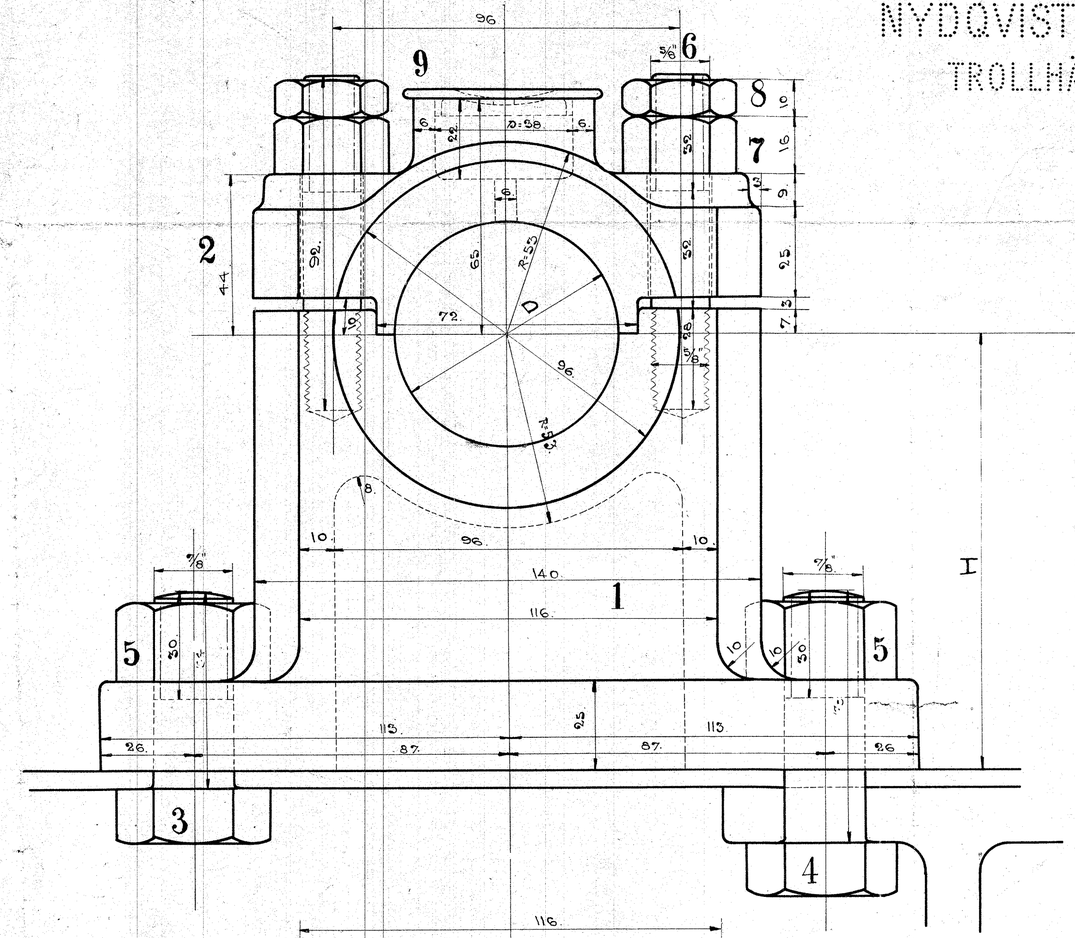


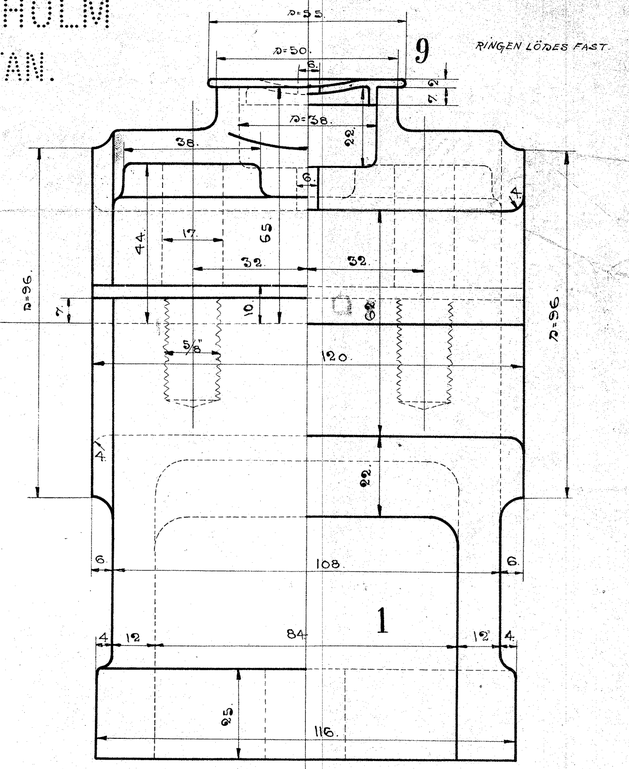


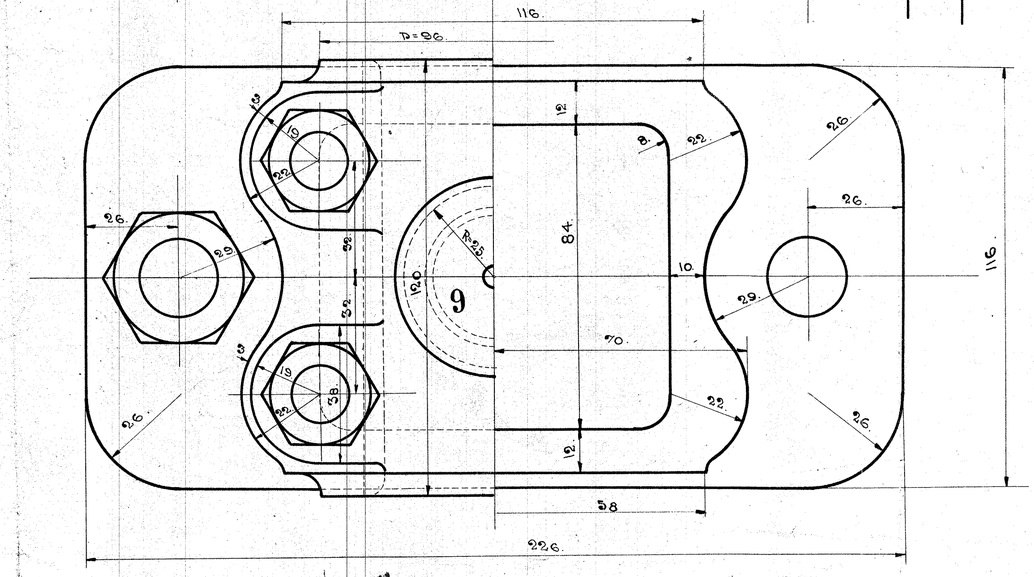


Helge Odhqvist

L. 9302

D. 10:2.05
K. I. H.